DORNA®

东菱技术
伺服系统综合选型样本

专业自动化解决方案集成商

来自顶端技术·服务于FA产业

东菱技术有限公司
地　　址：浙江省嘉善县干窑镇庄驰中路99号
销售热线：0570-89100510　89100507
服务热线：0573-89100506　400-111-8009
传　　真：0573-89100509

选型及技术参数以官方网站为准

201702V1.0 Http://www.dorna.com.cn

公司简介

东菱技术有限公司

东菱技术有限公司坐落于浙江嘉善，距上海、杭州约1个小时的车程。生产基地第一期占地50多亩，目前生产、研发、生活设施齐全、完善，公司注册资金5000万元人民币。现有员工300多人，有一个高层次、高学历的管理和研发团队。

我公司是一家拥有自主知识产权的创新型国家高新技术企业，专业从事伺服电机、伺服 驱动器、数控装置、风力发电机电动变桨系统及各类自动化设备的研发、生产、销售和服务。公司十分注重科技创新，已获得十几项国家专利。公司核心技术产品——“交流伺服系统”目前处于国内领先水平，具有性能优、可靠性高的特点，广泛应用于数控机床、纺织针织机械、包装印刷、食品制药设备、雕刻机械、弹簧机械、塑料机械、造纸冶金、机械手、机器人等数控制造业、教学仪器实验设备以及产业机械自动化改造等领域，公司产品完全能够取代进口品牌的同类产品。

公司的经营理念秉持“诚信经营”、“科技成果与客户需求相结合”的原则，突出“产品研发和市场销售”，实行最严格的生产工艺、品质检测等管理。

公司的创业团队不断攀登高新技术高峰，加大科技研发投入，打造一系列在行业内具有领先地位的项目和产品，通过CE认证，先后被列入“浙江省重大重点科技项目”、“国家创新基金扶持项目”、获得了“嘉兴市科技进步奖”等荣誉。公司通过ISO9001质量认证，先后被评为“软件企业”、“科技型中小企业”、“国家高新技术企业”。

放眼未来，东菱技术将以“全力打造全球知名的FA企业”为已任,再接再厉，不断创新，以期为员工提供更大的发展空间和机遇，为用户提供更完善的产品和服务。同时，随着公司规模及业务的迅速发展，现诚邀各类人才精英加盟我们的团队，共同投身于民族工业的建设，在我们宽泛的职业舞台不断超越，成就梦想！

www.dorna.com.cn

诚信 / 创新 / 务实 / 共赢

产品系列展示

- EPS-B1 ▶ 高性能快速型伺服驱动系统
- EPS-B2 ▶ 高性能通用型伺服驱动系统
- EPS-BS ▶ 经济实用型伺服驱动系统
- EPS-M1 ▶ 高性能多轴伺服驱动系统

生产设备展示

SMT车间

金加工车间

目 录

伺服系统综合选型

驱动器命名方法
伺服驱动器型号

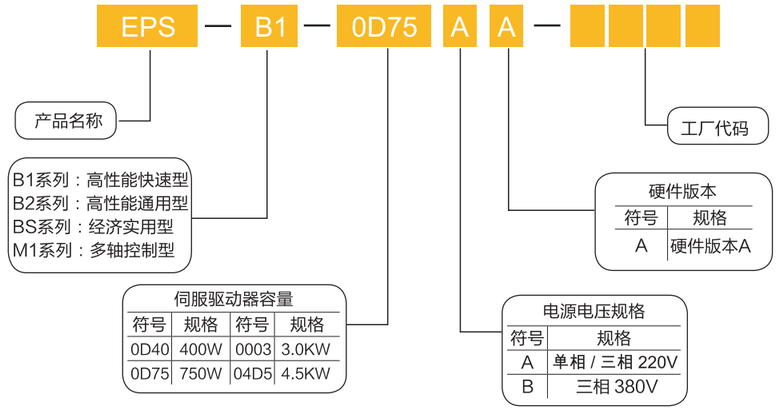

B1系列–高性能快速型
伺服驱动系统

【功率范围】

220V 0.1KW–5.5KW

380V 1KW–22KW

【产品特色】

▲实现速度响应频率1KHz、具备3倍过载能力、可设置2级滤波器，全方面提高伺服的响应性能；

▲脉冲指令及反馈实现4Mbps，可应对行业顶级的高分辨率指令；

▲支持最高单圈23bit、多圈16bit绝对值编码器；

▲位置、速度指令快速跟踪；

▲扩宽适用频率的新扰动观察功能，可有效抑制外部干扰；

▲匹配具有低齿槽转矩，实现平稳运行；

▲具备摩擦转矩补偿功能；

▲内建多种形式的增益切换功能；

▲电机自动判别功能；

▲标配连接DC电抗器的端子，有效应对电源高次谐波；

▲5位显示LED,内置操作键盘。

选型表格

EPS-B1 系列

电压等级	功率	驱动器		电机			
		型号	机箱	基座号	型号	额定转速	额定转矩
220V	0.1KW	EPS-B1-0D10AA	A 型	40	40DNMA2-0D10D	3000rpm	0.32 N·M
	0.2KW	EPS-B1-0D20AA	A 型	60	60DNMA2-0D20D	3000rpm	0.64 N·M
	0.4KW	EPS-B1-0D40AA	A 型	80	60DNMA2-0D40D	3000rpm	1.27 N·M
	0.75KW	EPS-B1-0D75AA	B 型	80	80DNMA2-0D75D	3000rpm	2.37 N·M
	0.75KW	EPS-B1-0D75AA	B 型	80	80DNMA2-0D75C	2000rpm	3.5 N·M
	0.85KW	EPS-B1-0001AA	B 型	130	130DNMA2-0D85B	1500rpm	5.4 N·M
	1KW	EPS-B1-0001AA	B 型	80	80DNMA2-0001D	3000rpm	3.2 N·M
	1KW	EPS-B1-0001AA	B 型	130	130DNMA2-0001A	1000rpm	10 N·M
	1KW	EPS-B1-0001AA	B 型	130	130DNMA2-0001C	2000rpm	5 N·M
	1KW	EPS-B1-0001AA	B 型	130	130DNMA2-0001D	3000rpm	3.18 N·M
	1.2KW	EPS-B1-01D5AA	B 型	110	110DNA-01D2C	2000rpm	5.73 N·M
	1.2KW	EPS-B1-01D5AA	B 型	110	110DNA-01D2D	3000rpm	3.82 N·M
	1.3KW	EPS-B1-01D5AA	B 型	130	130DNMA2-01D3B	1500rpm	8.27 N·M
	1.5KW	EPS-B1-01D5AA	B 型	110	110DNA-01D5D	3000rpm	4.77 N·M
	1.8KW	EPS-B1-01D5AA	B 型	110	110DNA-01D8D	3000rpm	5.7 N·M
	1.2KW	EPS-B1-01D5AA	B 型	130	130DNMA2-01D2C	2000rpm	6 N·M
	1.5KW	EPS-B1-01D5AA	B 型	130	130DNMA2-01D5A	1000rpm	15 N·M
	1.5KW	EPS-B1-01D5AA	B 型	130	130DNMA2-01D5C	2000rpm	7.2 N·M
	1.5KW	EPS-B1-01D5AA	B 型	130	130DNMA2-01D5D	3000rpm	5 N·M
	1.5KW	EPS-B1-02D2AA	C 型	130	130DNMA2-01D5B	1500rpm	10.5 N·M
	2.2KW	EPS-B1-02D2AA	C 型	130	130DNMA2-02D2C	2000rpm	10.5 N·M
	2.2KW	EPS-B1-02D2AA	C 型	130	130DNMA2-02D2D	3000rpm	7.2 N·M
	2.2KW	EPS-B1-0003AA	C 型	130	130DNMA2-02D2B	1500rpm	14.33 N·M
	3KW	EPS-B1-0003AA	C 型	130	130DNMA2-0003C	2000rpm	14.33 N·M
	3KW	EPS-B1-0003AA	C 型	130	130DNMA2-0003D	3000rpm	10 N·M
	3KW	EPS-B1-0003AA	C 型	180	180DNA-0003B	1500rpm	19.1 N·M
	3KW	EPS-B1-0003AA	C 型	180	180DNA-0003C	2000rpm	14.3 N·M
	4.5KW	EPS-B1-04D5AA	D 型	180	180DNA-04D5B	1500rpm	28.6 N·M
	4.5KW	EPS-B1-04D5AA	D 型	180	180DNA-04D5C	2000rpm	21.5 N·M
	5KW	EPS-B1-05D5AA	D 型	180	180DNA-0005C	3000rpm	23.8 N·M

选型表格

EPS-B1 系列

电压等级	功率	驱动器		电机			
		型号	机箱	基座号	型号	额定转速	额定转矩
380V	1KW	EPS-B1-0001BA	B型	80	80DNMB2-0001D	3000rpm	3.2 N·M
	1KW	EPS-B1-0001BA	B型	130	130DNMB2-0001A	1000rpm	10 N·M
	1.5KW	EPS-B1-02D2BA	C 型	130	130DNMB2-01D5B	1500rpm	9.05 N·M
	2.2KW	EPS-B1-02D2BA	C 型	130	130DNMB2-02D2C	2000rpm	10.5 N·M
	3KW	EPS-B1-0003BA	C 型	130	130DNMB2-0003C	2000rpm	14.33 N·M
	3KW	EPS-B1-0003BA	C 型	180	DNBB18-0003B	1500rpm	19.1 N·M
	4.5KW	EPS-B1-04D5BA	C 型	180	DNBB18-04D5A	1000rpm	43 N·M
	4.5KW	EPS-B1-04D5BA	C 型	180	DNBB18-04D5B	1500rpm	28.6 N·M
	4.5KW	EPS-B1-04D5BA	C 型	180	DNBB18-04D5C	2000rpm	21.5 N·M
	5.5KW	EPS-B1-05D5BA	D 型	180	DNBB18-05D5B	1500rpm	35 N·M
	5.5KW	EPS-B1-05D5BA	D 型	180	DNBB18-05D5C	2000rpm	26 N·M
	7.5KW	EPS-B1-07D5BA	D 型	180	DNBB18-07D5B	1500rpm	47.7 N·M
	7.5KW	EPS-B1-07D5BA	D 型	180	DNBB18-07D5C	2000rpm	36 N·M
	9KW	EPS-B1-0009BA	D 型	200	200DNMB1-07D3C	2000rpm	35 N·M
	11KW	EPS-B1-0011BA	E 型	180	DNBB18-0011B	1500rpm	70 N·M
	11KW	EPS-B1-0011BA	E 型	180	DNBB18-0011C	2000rpm	48 N·M
	11KW	EPS-B1-0011BA	E 型	220	220DNMB1-0011B	1500rpm	70 N·M
	11KW	EPS-B1-0011BA	E 型	220	220DNMB1-0011C	2000rpm	53 N·M
	15KW	EPS-B1-0015BA	E 型	200	200DNMB1-14D7D	3000rpm	47 N·M
	15KW	EPS-B1-0015BA	E 型	200	200DNMB1-0015B	1500rpm	96 N·M
	15KW	EPS-B1-0015BA	E 型	220	220DNMB1-0015B	1500rpm	95 N·M
	22KW	EPS-B1-0022BA	E 型	200	200DNMB1-0022C	2000rpm	105 N·M
	22KW	EPS-B1-0022BA	E 型	220	220DNMB1-0022B	1500rpm	140 N·M

B1系列-高性能快速型
伺服驱动器尺寸图

A 型机箱
220V class 0.05KW ~ 0.4KW

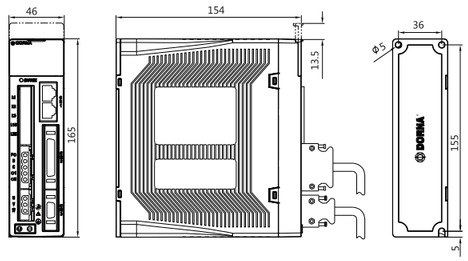

B 型机箱
220V class 0.75KW ~ 1.5KW;
380V class 1KW ~ 1.5KW

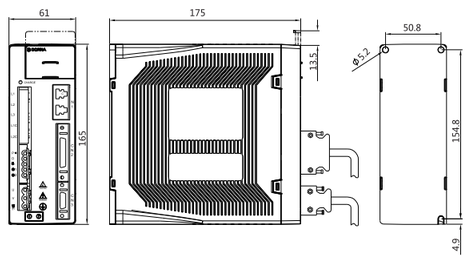

C 型机箱
220V class 2.2KW~3KW;
380V class 1.5KW ~ 4.5KW

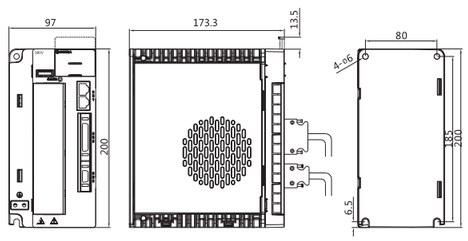

D型机箱
220V class 4.0KW ~ 5.5KW
380V class 5.5KW ~ 7.5KW

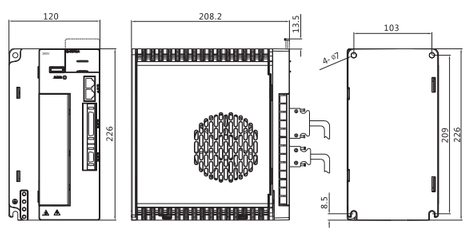

E型机箱
380V class 11KW~22KW

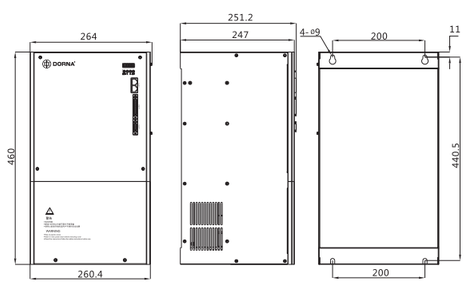

注：
1)尺寸单位为mm，　2)如果尺寸和重量由于产品的更改发生改动，恕不另行通知。

B2系列-高性能通用型
伺服驱动系统

【 功率范围 】

220V 0.05KW-3KW

【 产品特色 】

▲实现速度响应频率500Hz、具备3倍过载能力、可设置2级滤波器，全方面提高伺服的响应性能;
▲脉冲指令及反馈实现4Mbps，可应对行业顶级的高分辨率指令；
▲轻松实现多种模式切换；
▲扩宽适用频率的新扰动观察功能，可有效抑制外部干扰；
▲电机具有低齿槽转矩，实现平稳运行；
▲内置再生电阻，有效吸收再生能量；
▲内建多种形式的增益切换功能；
▲密码设置功能，避免不经意时改写用户参数；
▲5位显示LED,内置操作键盘。

选型表格
EPS-B2 系列

电压等级	功率	驱动器		电机			
		型号	机箱	基座号	型号	额定转速	额定转矩
220V	0.05KW	EPS-B2-0D05AA	A型	40	40DNMA2-0D05D	3000rpm	0.16 N·M
	0.1KW	EPS-B2-0D10AA	A型	40	40DNMA2-0D10D	3000rpm	0.32 N·M
	0.2KW	EPS-B2-0D20AA	A型	60	60DNMA2-0D20D	3000rpm	0.64 N·M
	0.4KW	EPS-B2-0D40AA	A型	80	60DNMA2-0D40D	3000rpm	1.27 N·M
	0.75KW	EPS-B2-0D75AA	B型	80	80DNMA2-0D75D	3000rpm	2.37 N·M
	0.85KW	EPS-B2-0001AA	B型	130	130DNMA2-0D85B	1500rpm	5.4 N·M
	1KW	EPS-B2-0001AA	B型	80	80DNMA2-0001D	3000rpm	3.18 N·M
	1KW	EPS-B2-0001AA	B型	130	130DNMA2-0001C	2000rpm	4.77 N·M
	1KW	EPS-B2-0001AA	B型	130	130DNMA2-0001D	3000rpm	3.18 N·M
	1.2KW	EPS-B2-01D5AA	B型	130	130DNMA2-01D2C	2000rpm	5.7 N·M
	1.3KW	EPS-B2-01D5AA	B型	130	130DNMA2-01D3B	1500rpm	8.27 N·M
	1.5KW	EPS-B2-01D5AA	B型	130	130DNMA2-01D5C	2000rpm	7.2 N·M
	1.5KW	EPS-B2-01D5AA	B型	130	130DNMA2-01D5D	3000rpm	4.77 N·M
	2KW	EPS-B2-02D2AA	C型	130	130DNMA2-0002C	2000rpm	9.55 N·M
	3KW	EPS-B2-0003AA	C型	130	130DNMA2-0003C	2000rpm	14.33 N·M
	3KW	EPS-B2-0003AA	C型	130	130DNMA2-0003D	3000rpm	9.55 N·M

B2系列-高性能通用型
伺服驱动器尺寸图

A 型机箱 : 220V class 0.05KW ~ 0.4KW

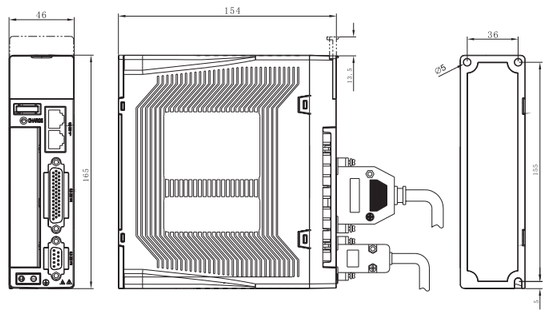

B 型机箱 : 220V class 0.75KW ~ 1.5KW

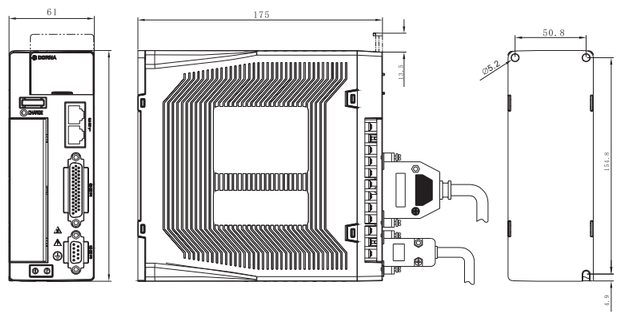

C型机箱 : 220V class 2KW~3KW

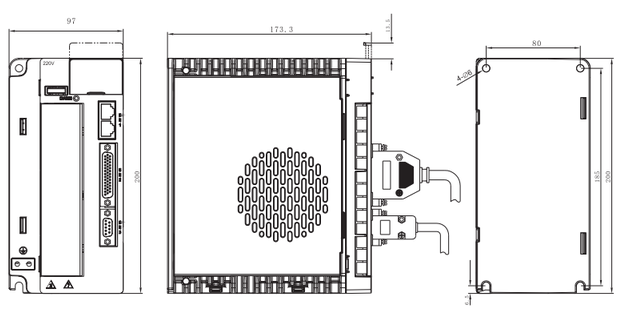

BS系列-经济实用型
伺服驱动系统

【 功率范围 】

220V 0.2KW-3KW

【 产品特色 】

▲可支持增量型光电5000线和磁编5000线两种编码器；
▲3个输入端口和3个输出端口（定义可参数设定）；
▲位置和内部速度控制，简单方便；
▲内置再生电阻，有效吸收再生能量；
▲密码设置功能，避免不经意时改写用户参数；
▲5位显示LED,内置操作键盘；

选型表格
EPS-BS系列

电压等级	电机功率	驱动器		电机			
		型号	机箱	基座号	型号	额定转速	额定转矩
220v	0.2KW	EPS-BS-0D20AA	A型	60	60DNMA2-0D20D	3000rpm	0.64 N·M
	0.4KW	EPS-BS-0D40AA	A型	60	60DNMA2-0D40D	3000rpm	1.27 N·M
	0.75KW	EPS-BS-0D75AA	B型	80	80DNMA2-0D75D	3000rpm	2.37 N·M
	1KW	EPS-BS-0001AA	B型	80	80DNMA2-0001D	3000rpm	3.18 N·M
				130	130DNMA2-0001C	2000rpm	4.77 N·M
					130DNMA2-0001D	3000rpm	3.18 N·M
	1.5KW	EPS-BS-01D5AA	B型	130	130DNMA2-01D2C	2000rpm	6 N·M
					130DNMA2-01D5C	2000rpm	7.2 N·M
					130DNMA2-01D5D	3000rpm	4.77 N·M
	2KW	EPS-BS-02D2AA	C型	130	130DNMA2-01D5B	1500rpm	9.55 N·M
					130DNMA2-0002C	2000rpm	9.55 N·M
	3KW	EPS-BS-0003AA	C型	130	130DNMA2-0003C	2000rpm	14.33 N·M
					130DNMA2-0003D	3000rpm	9.55 N·M

BS系列-经济实用型
伺服驱动器尺寸图

A 型机箱: 220V class 0.2KW ~ 0.4KW

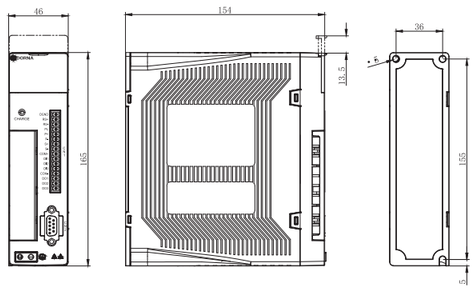

B 型机箱: 220V class 0.75KW ~ 1.5KW

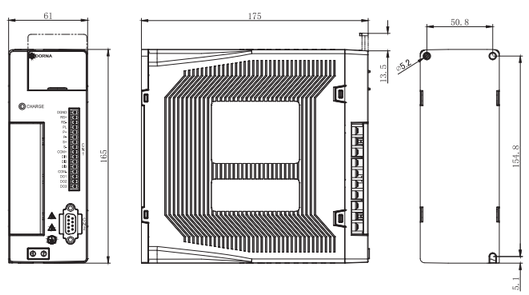

C型机箱: 220V class 2.2KW~3KW

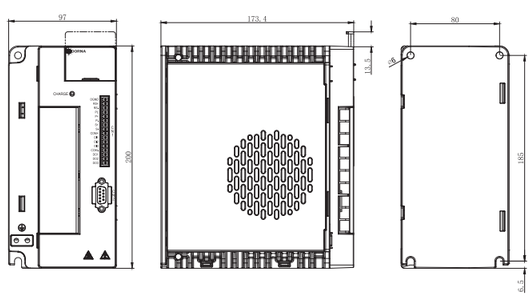

M1系列-高性能多轴
伺服驱动系统

【 功率范围 】

220V 0.2KW-1.5KW

【 产品特色 】

▲标配光电5000线；

▲以一抵三，节约成本；

▲参数管理、监控、调试等集成在一个驱动器中，操作简单；

▲提高了电源利用率，省电节能；▲双轴分离控制，互不影响；

▲缩小40%安装空间，实现优化配置；

▲根据机床/纺织行业定制，可满足大部分应用场合。

选型表格 EPS-M1系列

电压等级	功率	驱动器	电机			
		型号	基座号	型号	额定转速	额定转矩
220V	0.2KW	EPS-M1-08	60	60DNMA2-0D20D	3000rpm	0.64 N·M
	0.4KW	EPS-M1-08	80	60DNMA2-0D40D	3000rpm	1.27 N·M
	0.75KW	EPS-M1-08	80	80DNMA2-0D75D	3000rpm	2.37 N·M
	1KW	EPS-M1-15	80	80DNMA2-0001D	3000rpm	3.18 N·M
	1KW	EPS-M1-15	130	130DNMA2-0001C	2000rpm	5 N·M
	1KW	EPS-M1-15	130	130DNMA2-0001D	3000rpm	3.18 N·M
	1.2KW	EPS-M1-15	110	110DNA-01D2C	2000rpm	5.73 N·M
	1.2KW	EPS-M1-15	110	110DNA-01D2D	3000rpm	3.82 N·M
	1.2KW	EPS-M1-15	130	130DNMA2-01D2C	2000rpm	6 N·M
	1.5KW	EPS-M1-15	130	130DNMA2-01D5C	2000rpm	7.2 N·M
	1.5KW	EPS-M1-15	130	130DNMA2-01D5D	3000rpm	4.77 N·M

EPS-M1系列
伺服驱动器尺寸图

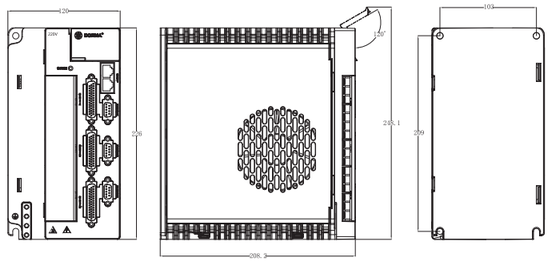

命名方法 伺服电机

130 DN MA 1 — 0001 C K A M

基座号

符号	规格	符号	规格
40	40法兰	130	130法兰
60	60法兰	200	200法兰
80	80法兰		

产品名称

键槽油封选择

符号	规格
K	有键槽 无油封
Y	无键槽 有油封
M	有键槽 有油封
N	无键槽 无油封

制动器选择

符号	规格
A	无制动器
B	带制动器

电压等级

符号	规格
MA	中小惯量220V
HA	高惯量220V
MB	中小惯量380V

编码器类型

符号	规格
K	省线增量 5000ppr
I	17 bit 串行（增量型）
J	17 bit 串行（绝对值型）
S	20 bit 串行（增量型）
P	2500线磁编
N	尼康23 bit 串行
Q	5000磁性编码器

设计系列

符号	规格
1	四对级
2	五对级

额定功率

符号	规格	符号	规格
0D40	400W	0001	1.0KW
0D75	750W	01D2	1.2KW
0D85	850W	01D5	1.5KW

额定转速（rpm）

符号	规格	符号	规格
A	1000	C	2000
B	1500	D	3000

DN BB 22 — 0011 B K A M

产品名称

电压等级

符号	规格
BB	380V

基座号

符号	规格
180	180法兰
220	220法兰

键槽油封选择

符号	规格
K	有键槽 无油封
Y	无键槽 有油封
M	有键槽 有油封
N	无键槽 无油封

制动器选择

符号	规格
A	无制动器
B	带制动器

编码器类型

符号	规格
K	省线增量 5000ppr
I	17 bit 串行（增量型）
J	17 bit 串行（绝对值型）
S	20 bit 串行（增量型）
N	尼康23 bit 串行
Q	5000磁性编码器

额定功率

符号	规格	符号	规格
07D5	7.5KW	0015	15KW
0011	11KW	0022	22KW

额定转速（rpm）

符号	规格	符号	规格
A	1000	C	2000
B	1500	D	3000

40法兰伺服电机系列
电机参数

伺服电机系列		40系列（40DNMA2）	
伺服电机型号		0D05D	0D10D
供电电压		220VAC	220VAC
额定功率（W）		50	100
额定转矩（NM）		0.16	0.32
最大转矩（NM）		0.48	0.96
额定电流（A）		1.1	0.96
最大电流（A）		3.3	2.7
额定速度（RPM）		3000	3000
最高速度（RPM）		5000	5000
转矩常数(N.m/A)		0.14	0.35
转动惯量（Kg.m2）		$0.020*10^{-4}$	$0.048*10^{-4}$
环境特性	使用温度	0-40（℃）	
	使用湿度	20-90%RH(不结露)	
	耐振动	2.5G	
	IP等级	IP65(轴心和接头除外)	
LL（加制动器尺寸）		80.3(112)	105.3(137)
LR		28	28
LE		3	3
LG		7	7
S		8	8
轴端尺寸	LJ	6.2	6.2
	J	16	16
	LF1	3	3
	LF2	3	3
	螺纹孔LM	M3深8	M3深8
法兰尺寸	LA	46	46
	LB	30	30
	LC	40	40
	LZ	4.3	4.3

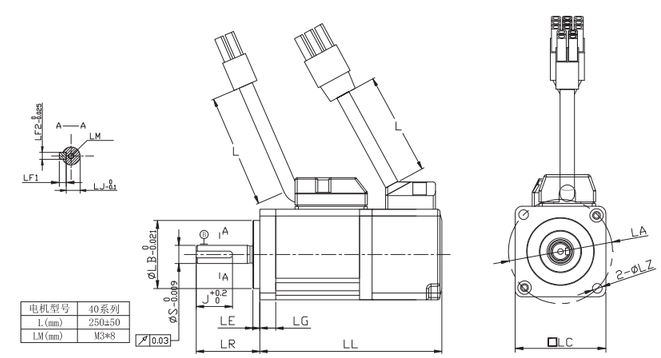

60法兰伺服电机系列
电机参数

伺服电机系列		60系列（60DNMA2）	
伺服电机型号		0D20D	0D40D
供电电压		220VAC	220VAC
额定功率（W）		200	400
额定转矩（NM）		0.64	1.27
最大转矩（NM）		1.92	3.81
额定电流（A）		1.4	2.5
最大电流（A）		4.2	7.5
额定速度（RPM）		3000	3000
最高速度（RPM）		5000	5000
转矩常数(N.m/A)		0.45	0.51
转动惯量（Kg.m2）		$0.14*10^{-4}$	$0.67*10^{-4}$
环境特性	使用温度	0-40（℃）	
	使用湿度	20-90%RH(不结露)	
	耐振动	2.5G	
	IP等级	IP65(轴心和接头除外)	
LL（加制动器尺寸）		105(140)	140(175)
LR		30	30
LE		3	3
LG		6	6
S		14	14
轴端尺寸	LJ	11	11
	J	20	20
	LF1	5	5
	LF2	5	5
	螺纹孔LM	M4深15	M4深15
法兰尺寸	LA	70	70
	LB	50	50
	LC	60	60
	LZ	5.5	5.5

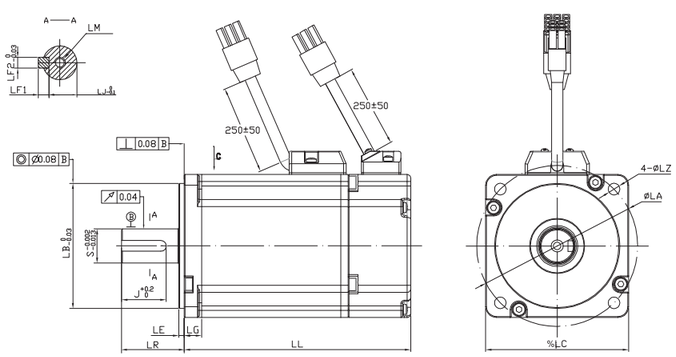

80法兰伺服电机系列
电机参数

伺服电机系列		80系列（80DNMA2）		
伺服电机型号		0D75D	0D75C	0001D
供电电压		220VAC	220VAC	220VAC
额定功率（W）		750	750	1000
额定转矩（NM）		2.39	3.58	3.18
最大转矩（NM）		7.17	9.54	9.54
额定电流（A）		3.7	4.5	4
最大电流（A）		11.1	12	12
额定速度（RPM）		3000	2000	3000
最高速度（RPM）		5000	4000	4000
转矩常数(N.m/A)		0.64	0.62	0.62
转动惯量（Kg.m2）		$1.53*10^{-4}$	$1.12*10^{-4}$	$1.12*10^{-4}$
环境特性	使用温度	0-40（℃）		
	使用湿度	20-90%RH(不结露)		
	耐振动	2.5G		
	IP等级	IP65(轴心和接头除外)		
LL（加制动器尺寸）		144.7(183.9)	144.7(183.9)	144.7(183.9)
LR		35	35	35
LE		3	3	3
LG		8	8	8
S		19	19	19
轴端尺寸	LJ	15.5	15.5	15.5
	J	25	25	25
	LF1	6	6	6
	LF2	6	6	6
	螺纹孔LM	M5深15	M5深15	M5深15
法兰尺寸	LA	90	90	90
	LB	70	70	70
	LC	80	80	80
	LZ	6.5	6.5	6.5

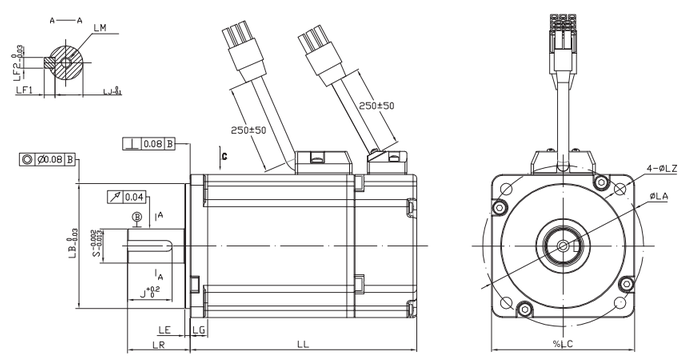

110法兰伺服电机系列
电机参数

伺服电机系列		110系列（110DNMA1/110DNA）				
伺服电机型号		0D80C	01D2C	01D2D	01D5D	01D8D
供电电压		220VAC				
额定功率（W）		800	1200	1200	1500	1800
额定转矩（NM）		3.58	5.73	3.82	4.77	5.7
最大转矩（NM）		10.74	17.19	11.5	14.3	17.1
额定电流（A）		4	5.6	5.6	6.5	7
最大电流（A）		12	16.8	16.8	20	22
额定速度（RPM）		2000	2000	3000	3000	3000
最高速度（RPM）		2500	2500	4000	4000	4000
转矩常数(N.m/A)		1.18	1.13	0.80	0.83	1.00
转动惯量（Kg.m2）		$54*10^{-4}$	$76*10^{-4}$	$54*10^{-4}$	$63*10^{-4}$	$76*10^{-4}$
环境特性	使用温度	0-40（℃）				
	使用湿度	20-90%RH(不结露)				
	耐振动	2.5G				
	IP等级	IP65(轴心和接头除外)				
LL（加制动器尺寸）		184(236)	204(256)	184(233)	204(253)	204(253)
LR		40	40	40	40	40
LE		5	5	5	5	5
LG		14	14	14	14	14
S		19	19	19	19	19
轴端尺寸	LJ	21.5	21.5	21.5	21.5	21.5
	J	25	25	25	25	25
	LF1	6	6	6	6	6
	LF2	6	6	6	6	6
	螺纹孔LM	M5深15	M5深15	M5深15	M5深15	M5深15
法兰尺寸	LA	130	130	130	130	130
	LB	95	95	95	95	95
	LC	110	110	110	110	110
	LZ	10.5	10.5	10.5	10.5	10.5

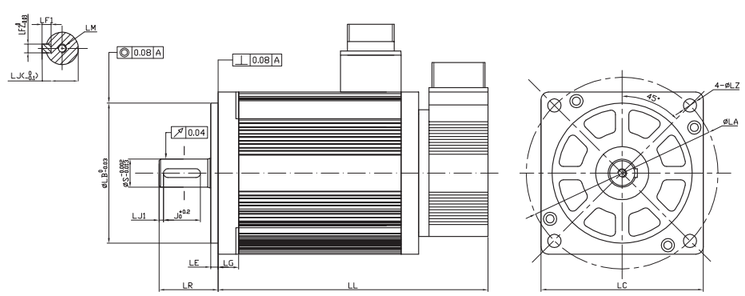

130法兰伺服电机系列
电机参数

伺服电机系列		130系列(130DNMA2)			
伺服电机型号		0D85B	0001A	0001C	0001D
供电电压		220VAC	220VAC	220VAC	220VAC
额定功率（W）		850	1000	1000	1000
额定转矩（NM）		5. 4	9. 55	4. 77	3. 18
最大转矩（NM）		16. 2	28. 65	14. 31	9. 54
额定电流（A）		5. 2	4. 6	4.8	3. 5
最大电流（A）		15.6	13. 8	14.4	10. 5
额定速度（RPM）		1500	1000	2000	3000
最高速度（RPM）		3000	1500	3000	3100
转矩常数(N.m/A)		0. 95	0. 93	0. 95	0. 95
转动惯量（Kg.m2）		$8.08*10^{-4}$	$13.8*10^{-4}$	$7.1*10^{-4}$	$7.1*10^{-4}$
环境特性	使用温度	0-40（℃）			
	使用湿度	20-90%RH(不结露)			
	耐振动	2.5G			
	IP等级	IP65(轴心和接头除外)			
LL（加制动器尺寸）		160（204）	192（236）	154（198）	154（198）
LR		58	58	58	58
LE		6	6	6	6
LG		12	12	12	12
S		22	22	22	22
轴端尺寸	LJ	18	18	18	18
	J	36	36	36	36
	LF1	7	7	7	7
	LF	8	8	8	8
	螺纹孔LM	M6深15	M6深15	M6深15	M6深15
法兰尺寸	LA	145	145	145	145
	LB	110	110	110	110
	LC	130	130	130	130
	LZ	9. 5	9. 5	9. 5	9. 5

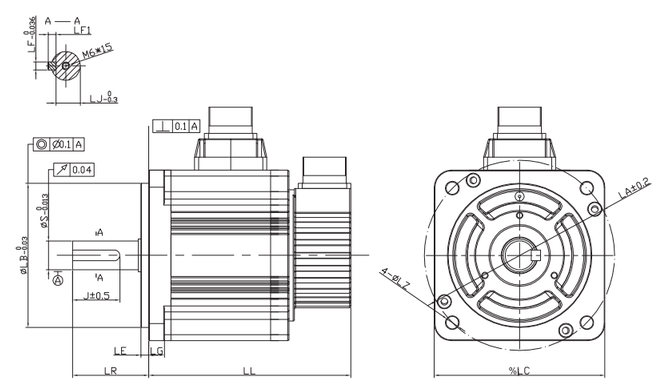

130法兰伺服电机系列
电机参数

伺服电机系列		130系列(130DNMA2)			
伺服电机型号		01D3B	01D5B	01D5C	01D5D
供电电压		220VAC	220VAC	220VAC	220VAC
额定功率（W）		1300	1500	1500	1500
额定转矩（NM）		8. 27	9. 55	7. 16	4. 77
最大转矩（NM）		24. 81	28. 65	21. 48	14. 31
额定电流（A）		9. 32	10. 3	8	5. 3
最大电流（A）		28	30. 9	24	15. 9
额定速度（RPM）		1500	1500	2000	3000
最高速度（RPM）		3000	3000	3000	3300
转矩常数(N.m/A)		0. 89	0. 93	0. 85	0. 84
转动惯量（Kg.m2）		12. 1*10^{-4}	13. 8*10^{-4}	10. 5*10^{-4}	10. 5*10^{-4}
环境特性	使用温度	0-40（℃）			
	使用湿度	20-90%RH(不结露)			
	耐振动	2.5G			
	IP等级	IP65(轴心和接头除外)			
LL（加制动器尺寸）		182（226）	192（236）	173（217）	173（217）
LR		58	58	58	58
LE		6	6	6	6
LG		12	12	12	12
S		22	22	22	22
轴端尺寸	LJ	18	18	18	18
	J	36	36	36	36
	LF1	7	7	7	7
	LF	8	8	8	8
	螺纹孔LM	M6深15	M6深15	M6深15	M6深15
法兰尺寸	LA	145	145	145	145
	LB	110	110	110	110
	LC	130	130	130	130
	LZ	9. 5	9. 5	9. 5	9. 5

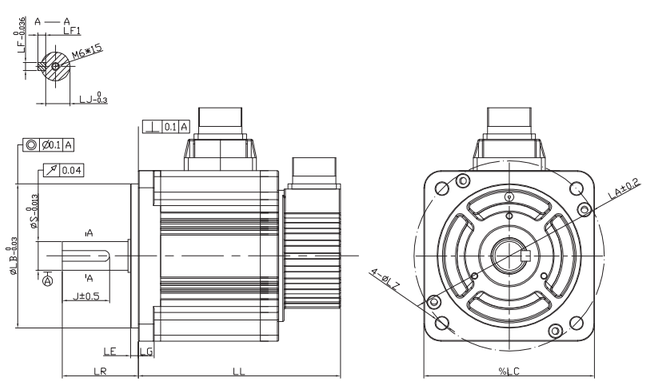

130法兰伺服电机系列
电机参数

伺服电机系列		130系列(130DNMA2)				
伺服电机型号		0002B	0002C	0002D	0003C	0003D
供电电压		220VAC	220VAC	220VAC	220VAC	220VAC
额定功率（W）		2000	2000	2000	3000	3000
额定转矩（NM）		12. 7	9. 55	6. 36	14. 33	9. 55
最大转矩（NM）		38. 1	28. 65	19. 08	42. 99	28. 65
额定电流（A）		13. 8	10. 3	6. 7	15. 6	10. 5
最大电流（A）		41. 4	30. 1	20. 1	46. 8	31. 5
额定速度（RPM）		1500	2000	3000	2000	3000
最高速度（RPM）		3000	3000	3300	3000	3300
转矩常数(N.m/A)		1. 07	0. 93	0. 93	1. 07	1. 07
转动惯量（Kg.m2）		20. 4*10^{-4}	13. 8*10^{-4}	13. 8*10^{-4}	20. 4*10^{-4}	20. 4*10^{-4}
环境特性	使用温度	0-40（℃）				
	使用湿度	20-90%RH(不结露)				
	耐振动	2.5G				
	IP等级	IP65(轴心和接头除外)				
LL（加制动器尺寸）		230(274)	192(236)	192(236)	230(274)	230(274)
LR		58	58	58	58	58
LE		6	6	6	6	6
LG		12	12	12	12	12
S		22	22	22	22	22
轴端尺寸	LJ	18	18	18	18	18
	J	36	36	36	36	36
	LF1	7	7	7	7	7
	LF	8	8	8	8	8
	螺纹孔LM	M6深15	M6深15	M6深15	M6深15	M6深15
法兰尺寸	LA	145	145	145	145	145
	LB	110	110	110	110	110
	LC	130	130	130	130	130
	LZ	9. 5	9. 5	9. 5	9. 5	9. 5

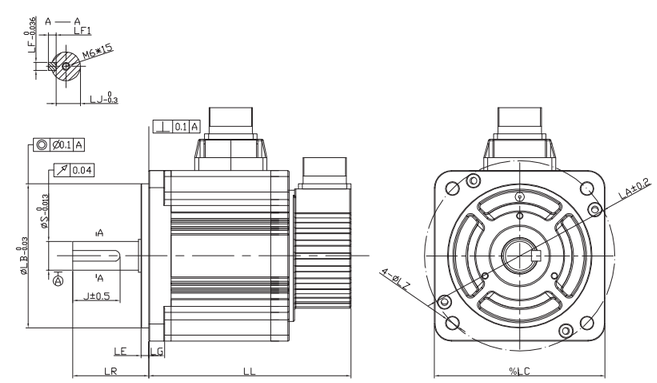

130法兰伺服电机系列
电机参数

伺服电机系列		130系列(130DNMB2)			
伺服电机型号		0001A	0001D	01D5B	01D5C
供电电压		380VAC	380VAC	380VAC	380VAC
额定功率（W）		1000	1000	1500	1500
额定转矩（NM）		9.55	3.18	9.55	7.16
最大转矩（NM）		28.65	9.54	28.65	21.48
额定电流（A）		3	2.4	6.1	4.6
最大电流（A）		9	7.2	18.3	13.8
额定速度（RPM）		1000	3000	1500	2000
最高速度（RPM）		1500	3300	3000	3000
转矩常数(N.m/A)		0.93	0.95	0.93	0.85
转动惯量（Kg.m2）		$13.8*10^{-4}$	$7.1*10^{-4}$	$13.8*10^{-4}$	$10.5*10^{-4}$
环境特性	使用温度	0-40（℃）			
	使用湿度	20-90%RH(不结露)			
	耐振动	2.5G			
	IP等级	IP65(轴心和接头除外)			
LL（加制动器尺寸）		192(236)	154(198)	192(236)	173(217)
LR		58	58	58	58
LE		6	6	6	6
LG		12	12	12	12
S		22	22	22	22
轴端尺寸	LJ	18	18	18	18
	J	36	36	36	36
	LF1	7	7	7	7
	LF2	8	8	8	8
	螺纹孔LM	M6深15	M6深15	M6深15	M6深15
法兰尺寸	LA	145	145	145	145
	LB	110	110	110	110
	LC	130	130	130	130
	LZ	9. 5	9. 5	9. 5	9. 5

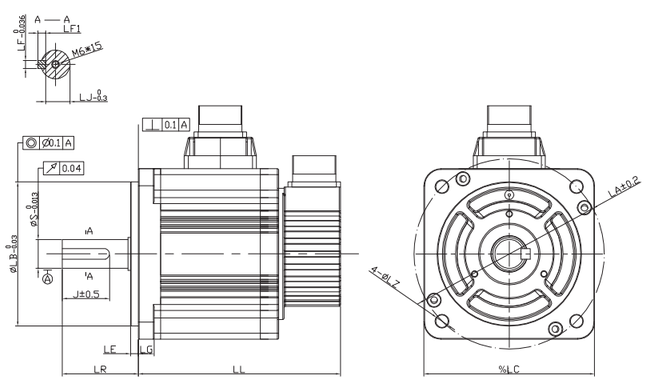

130法兰伺服电机系列
电机参数

伺服电机系列		130系列(130DNMB2)				
伺服电机型号		01D5D	0002C	0002D	0003C	0003D
供电电压		380VAC	380VAC	380VAC	380VAC	380VAC
额定功率（W）		1500	2000	2000	3000	3000
额定转矩（NM）		4.77	9.55	6.36	14.33	9.55
最大转矩（NM）		14.31	29.65	19.08	42.99	28.65
额定电流（A）		3.3	6.1	4	8.8	6
最大电流（A）		9.9	18.3	12	26.4	18
额定速度（RPM）		3000	2000	3000	2000	3000
最高速度（RPM）		3300	3000	3100	3000	3100
转矩常数(N.m/A)		0.84	0.93	0.93	1.07	1. 07
转动惯量（Kg.m2）		$10.5*10^{4}$	$13.8*10^{-4}$	$13.8*10^{-4}$	$20.4*10^{-4}$	$20.4*10^{-4}$
环境特性	使用温度	0-40（℃）				
	使用湿度	20-90%RH(不结露)				
	耐振动	2.5G				
	IP等级	IP65(轴心和接头除外)				
LL（加制动器尺寸）		173(217)	192(236)	192(236)	230(274)	230(274)
LR		58	58	58	58	58
LE		6	6	6	6	6
LG		12	12	12	12	12
S		22	22	22	22	22
轴端尺寸	LJ	18	18	18	18	18
	J	36	36	36	36	36
	LF1	7	7	7	7	7
	LF2	8	8	8	8	8
	螺纹孔LM	M6深15	M6深15	M6深15	M6深15	M6深15
法兰尺寸	LA	145	145	145	145	145
	LB	110	110	110	110	110
	LC	130	130	130	130	130
	LZ	9. 5	9. 5	9. 5	9. 5	9. 5

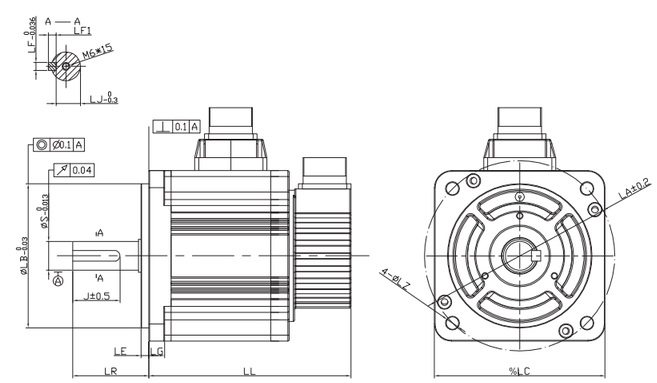

180法兰伺服电机系列
电机参数

伺服电机系列		180系列(180DNA)				
伺服电机型号		0003B	0003C	04D5B	04D5C	05D5B
供电电压		220VAC				
额定功率（W）		3000	3000	4500	4500	5500
额定转矩（NM）		19.1	14.33	28.6	21.5	35
最大转矩（NM）		57.3	42.99	85.8	64.5	105
额定电流（A）		12	12	18.4	18.4	23.5
最大电流（A）		36	36	55.2	55.2	70.5
额定速度（RPM）		1500	2000	1500	2000	1500
最高速度（RPM）		2000	2400	2000	2400	2000
转矩常数(N.m/A)		1.59	1.30	1.55	1.30	1.49
转动惯量（Kg.m2）		$47.7*10^{-4}$	$42.5*10^{-4}$	$69*10^{-4}$	$63.7*10^{-4}$	$77.9*10^{-4}$
环境特性	使用温度	0-40（℃）				
	使用湿度	20-90%RH(不结露)				
	耐振动	2.5G				
	IP等级	IP65(轴心和接头除外)				
LL（加制动器尺寸）		212(287)	202(277)	252(327)	212(287)	272(347)
LR		65	65	65	65	65
LE		3.2	3.2	3.2	3.2	3.2
LG		18	18	18	18	18
S		35	35	35	35	35
轴端尺寸	LJ1	3	3	3	3	3
	LJ	38	38	38	38	38
	J	51	51	51	51	51
	LF1	8	8	8	8	8
	LF2	10	10	10	10	10
	螺纹孔LM	M8深20	M8深20	M8深20	M8深20	M8深20
法兰尺寸	LA	200	200	200	200	200
	LB	114.3	114.3	114.3	114.3	114.3
	LC	180	180	180	180	180
	LZ	13	13	13	13	13

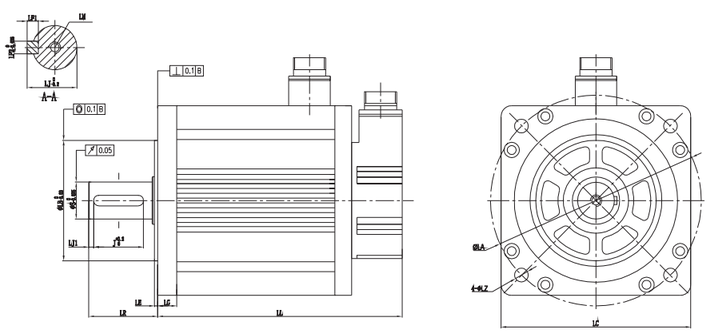

180法兰伺服电机系列
电机参数

伺服电机系列		180系列(DNBB18)				
伺服电机型号		0003B	04D5B	04D5C	05D5B	07D5B
供电电压		380VAC				
额定功率（W）		3000	4500	4500	5500	7500
额定转矩（NM）		19.1	28.6	21.5	35	47.7
最大转矩（NM）		57.3	85.8	64.5	105	143.1
额定电流（A）		6	10.3	10.3	12.5	17.5
最大电流（A）		18	30.9	30.9	37.5	52.5
额定速度（RPM）		1500	1500	2000	1500	1500
最高速度（RPM）		2000	2000	2400	2000	2000
转矩常数(N.m/A)		2.81	2.78	1.26	2.80	2.73
转动惯量（Kg.m2）		$47.7*10^{-4}$	$69*10^{-4}$	$63.7*10^{-4}$	$77.9*10^{-4}$	$121*10^{-4}$
环境特性	使用温度	0-40（℃）				
	使用湿度	20-90%RH(不结露)				
	耐振动	2.5G				
	IP等级	IP65(轴心和接头除外)				
LL（加制动器尺寸）		212(287)	252(327)	252(327)	272(347)	332(407)
LR		65	65	65	65	65
LE		3.2	3.2	3.2	3.2	3.2
LG		18	18	18	18	18
S		35	35	35	35	35
轴端尺寸	LJ1	3	3	3	3	3
	LJ	38	38	38	38	38
	J	51	51	51	51	51
	LF1	8	8	8	8	8
	LF2	10	10	10	10	10
	螺纹孔LM	M8深20	M8深20	M8深20	M8深20	M8深20
法兰尺寸	LA	200	200	200	200	200
	LB	114.3	114.3	114.3	114.3	114.3
	LC	180	180	180	180	180
	LZ	13	13	13	13	13

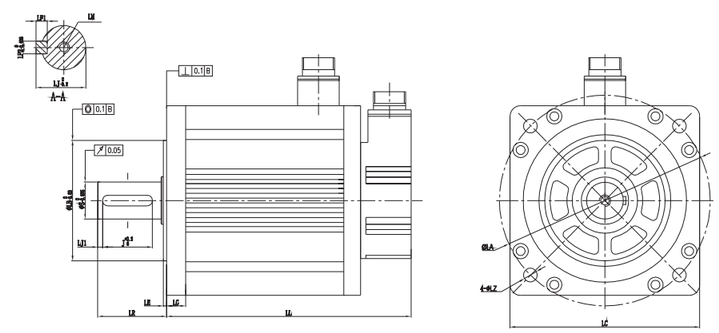

200法兰伺服电机系列
电机参数

伺服电机系列		200系列（200DNMB1）			
伺服电机型号		07D3A	07D3C	0011A	0011D
供电电压		380VAC			
额定功率（KW）		7.3	7.3	11	11
额定转矩（NM）		70	35	105	35
最大转矩（NM）		210	105	315	105
额定电流（A）		15	13	20	20
最大电流（A）		45.9	39	61.2	61.2
额定速度（RPM）		1000	2000	1000	3000
最高速度（RPM）		1200	2400	1200	3100
转矩常数(N.m/A)		4.7	2.7	5.3	1.8
转动惯量（Kg.m2）		$100*10^{-4}$	$55*10^{-4}$	$140*10^{-4}$	$55*10^{-4}$
环境特性	使用温度	0-40（℃）			
	使用湿度	20-90%RH(不结露)			
	耐振动	2.5G			
	IP等级	IP65(轴心和接头除外)			
LL（加制动器尺寸）		433	363	503	363
LR		82	82	82	82
LE		4	4	4	4
LG		16.5	16.5	16.5	16.5
S		42	42	42	42
轴端尺寸	LJ	37	37	37	37
	J	66	66	66	66
	LF1	8	8	8	8
	LF2	12	12	12	12
	螺纹孔LM	M12深30	M12深30	M12深30	M12深30
法兰尺寸	LA	215	215	215	215
	LB	180	180	180	180
	LC	200	200	200	200
	LZ	13.5	13.5	13.5	13.5

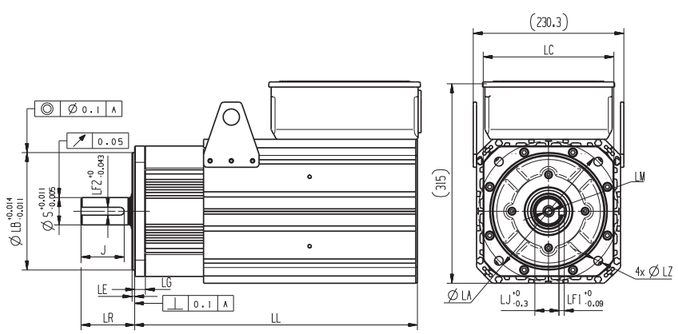

200法兰伺服电机系列
电机参数

伺服电机系列		200系列（200DNMB1）		
伺服电机型号		14D7C	0022C	29C
供电电压		380VAC		
额定功率（KW）		14.7	22	29
额定转矩（NM）		70	105	140
最大转矩（NM）		210	315	420
额定电流（A）		25	37	55
最大电流（A）		75	111	165
额定速度（RPM）		2000	2000	2000
最高速度（RPM）		2100	2100	2100
转矩常数(N.m/A)		2.8	2.8	2.5
转动惯量（Kg.m2）		$100*10^{-4}$	$140*10^{-4}$	$175*10^{-4}$
环境特性	使用温度	0-40（℃）		
	使用湿度	20-90%RH(不结露)		
	耐振动	2.5G		
	IP等级	IP65(轴心和接头除外)		
LL（加制动器尺寸）		433	503	573
LR		82	82	82
LE		4	4	4
LG		16.5	16.5	16.5
S		42	42	42
轴端尺寸	LJ	37	37	37
	J	66	66	66
	LF1	8	8	8
	LF2	12	12	12
	螺纹孔LM	M12深30	M12深30	M12深30
法兰尺寸	LA	215	215	215
	LB	180	180	180
	LC	200	200	200
	LZ	13.5	13.5	13.5

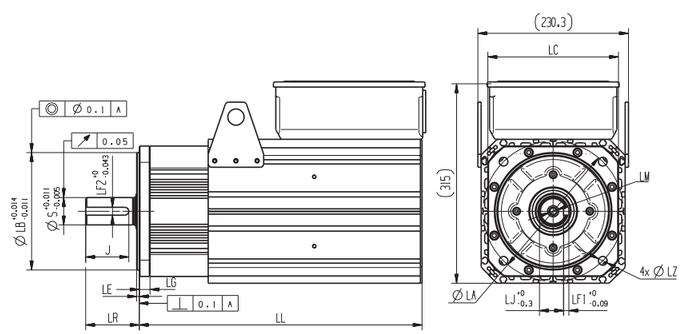

220法兰伺服电机系列
电机参数

伺服电机系列		220系列（220DNMB1）			
伺服电机型号		07D5A	07D5B	0011B	0015B
供电电压		380VAC	380VAC	380VAC	380VAC
额定功率（KW）		7.5	7.5	11	15
额定转矩（NM）		71.6	47.7	70	95.5
最大转矩（NM）		214.8	143.1	210	286.5
额定电流（A）		26	19	26	38
最大电流（A）		78	57	78	114
额定速度（RPM）		1000	1500	1500	1500
最高速度（RPM）		2000	2000	2000	2000
转矩常数(N.m/A)		2.75	2.51	2.69	2.51
转动惯量（Kg.m2）		$266.6*10^{-4}$	$197.5*10^{-4}$	$266.6*10^{-4}$	$359.1*10^{-4}$
环境特性	使用温度	0-40（℃）			
	使用湿度	20-90%RH(不结露)			
	耐振动	2.5G			
	IP等级	IP65(轴心和接头除外)			
LL（加制动器尺寸）		417(503)	357(443)	417(503)	497
LR		116	116	116	116
LE		4	4	4	4
LG		25	25	25	25
S		42	55	55	55
轴端尺寸	LJ	37	49	49	49
	J	90	90	90	90
	LF1	8	10	10	10
	LF2	12	16	16	16
	螺纹孔LM	M8深20	M8深20	M8深20	M8深20
法兰尺寸	LA	235	235	235	235
	LB	200	200	200	200
	LC	220	220	220	220
	LZ	13.5	13.5	13.5	13.5

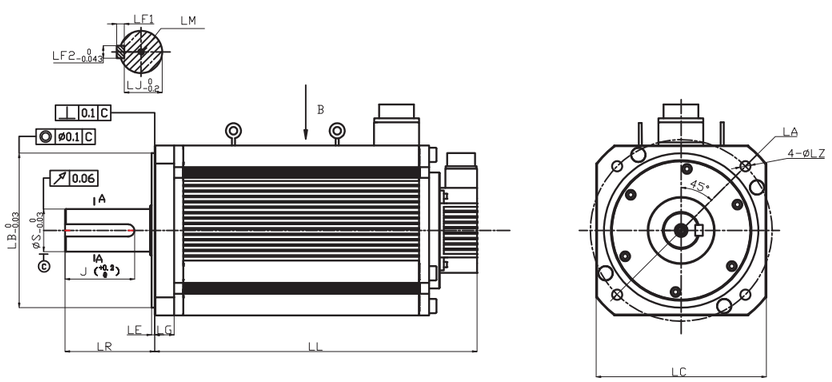

线材选型
B1系列 （ ）内为运动型线号

驱动系列	功率	机座号	编码线 5000线省线	防水编码线 5000线省线	编码线 17bit增量20bit	防水编码线 17bit增量20bit	编码线 17bit绝对值	动力线	抱闸线	控制线 线\头不焊接
B1系列220	0.1KW—0.75KW	60系列	BA-031 (BE-031)	(BM-017)	BA-030 (BE-030)	BJ-030	BB-030 (BF-030)	DA-024 (DF-024)	BG-014	KE-007
		80系列								
		90系列								
	0.8KW-1.0KW	80系列	BA-031 (BE-031)	(BM-017)	BA-030 (BE-030)	BJ-030	BB-030 (BF-030)	DE-024	BG-014	
		110系列	BB-031 (BF-031)		BC-030 (BK-030)		BD-030 (BH-030)	DB-024	BC-014	
		130系列								
	1.0KW-1.5KW	110系列						DC-024		
		130系列								
	2.1KW-3KW	110系列						DE-002		
		130系列								
	3.1KW-4.5KW	110系列						DF-002		
		130系列								
B1系列380	1.0KW-1.5KW(C型机箱)	130/180系列						DB-002		
	1.0KW-1.5KW(B型机箱)							DB-024		
	2.1KW-3.0KW	130/180系列						DD-002		
	3.1KW-4.5KW	130/180系列						DE-002		
	4.5KW-7.5KW	130/180系列						DF-002		
		200系列						DM-002		
		220系列						DI-002		
	11KW-15KW	200系列						DK-002		
		220系列						DJ-002		
	22KW	200系列						DN-002		

线材选型
B2/M1/BS 系列（ ）内为运动型线号

驱动系列	功率	机座号	编码线 5000线省线	防水编码线 5000线省线	编码线 17bit增量20bit	防水编码线 17bit增量20bit	编码线 17bit绝对值	防水编码线 17bit绝对值	动力线	抱闸线	控制线 线\头不焊接
B2\M1\BS 系列220V	0.2KW-0.75KW	40系列	BD-031 (BH-031)	BP-031 (BR-031)	BD-031 (BH-031)	BP-031 (BR-031)	BG-030 (BM-030)	(BR-030)	DA-002 (DB-020)	BG-014	KJ-007
		60系列									
		80系列									
		90系列									
	0.8KW-1.0KW	80系列	BD-031 (BH-031)	BP-031 (BR-031)	BD-031 (BH-031)	BP-031 (BR-031)	BG-030 (BM-030)	(BR-030)	DA-002 (DB-020)		
		110-180系列	BC-031 (BG-031)		BC-031 (BG-031)		BI-030 (BN-030)		DB-002	BC-014 (BC-014T)	
	1.1KW-1.5KW	110-180系列							DC-002		
	1.6KW-2.2KW	110-180系列							DD-002		
	2.3KW-3.0KW	110-180系列							DE-002		

备注：编码线，动力线，标准3M出货，如有不同要求，请在订单中备注说明